LUTRON® English

P/N 041499 Rev. A 6/2015

Wallbox Input Closure Interface: QSE-CI-WCI
SELV/PELV/NEC® Class 2
24–36 V⎓ 20 mA

Installation Instructions
Please Read Before Installing

Important Notes

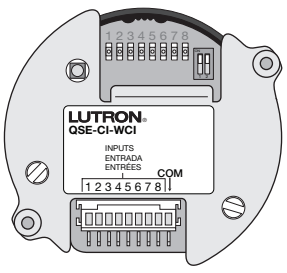

Codes: Install in accordance with all local and national electrical codes.

Environment: Ambient operating temperature: 0 °C to 40 °C, 0 to 90% relative humidity, non-condensing. Designed for indoor use only.

Wallbox: Lutron recommends using a wallbox which is 60 mm deep x 60 mm wide, when installing the QSE-CI-WCI with most controls. **Note:** Some applications may require a deeper wallbox.

QS Link Limits: The QSE-CI-WCI consumes 1 Power Draw Unit (PDU). For more information on PDUs, see "Power Draw Units on the QS Link", Lutron® PN 369405, at www.lutron.com/qs

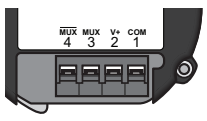

Terminals: Accept up to two 1.0 mm² (18 AWG) wires, one twisted shielded pair 0.5 mm² (22 AWG) wire or one 4.0 mm² (12 AWG) wire typical. For wiring limits, see chart below:

Length	Wire Gauge	Lutron® Cable
Less than 153 m	Common (terminal 1) one 1.0 mm² (18 AWG)	GRX-CBL-346S (non-plenum) GRX-PCBL-346S (plenum)
	Power (terminal 2) one 1.0 mm² (18 AWG)	
	Data (terminals 3 and 4) one twisted, shielded pair 0.5 mm² (22 AWG)	
153 m to 610 m	Common (terminal 1) one 4.0 mm² (12 AWG)	GRX-CBL-46L (non-plenum) GRX-PCBL-46L (plenum)
	Power (terminal 2) one 4.0 mm² (12 AWG)	
	Data (terminals 3 and 4) one twisted, shielded pair 0.5 mm² (22 AWG)	

Note: The QSW-CI-WCI is designed to work with a contact closure keypad. The contact closure keypad must be provided by the customer. It is not included with the QSE-CI-WCI.

Application Programming: When the QSE-CI-WCI is part of a HomeWorks® QS or Quantum® system, program the QSE-CI-WCI through the appropriate system setup software. For installations without a processor (standalone), please refer to the "QS Wallbox Closure Interface Programming Guide", Lutron® P/N 041395, at www.lutron.com

Technical Assistance:
U.S.A./Canada: 1.800.523.9466
Mexico: +1.888.235.2910
Brazil: +55 11 3257 6745
United Kingdom: +44.(0)20.7680.4481
India: +91.124.471.1900
United Arab Emirates: +971.4.299.1224
China: 10.800.120.1536
Singapore: 800.120.4491
Other Countries: +1.610.282.3800

Wiring

WARNING: Shock Hazard. May result in serious injury or death. DO NOT WIRE WHEN LIVE. Switch off power to all power feeds via circuit breaker or isolator before wiring or servicing.

CAUTION: Do **NOT** connect high-voltage power to low-voltage terminals. Improper wiring can result in personal injury or damage to product or other equipment.

Note: Before wiring the Contact Closure Inputs (CCIs), verify compatibility with the contact closure keypads. The contact closures can be either dry contact closures or common referenced solid-state outputs. The contact closures must stay in the closed or open states for at least 40 ms in order to be recognized by the WCI. If there are any questions as to whether the contact closure keypad is compatible with these specifications, contact the keypad manufacturer.

Note: Lutron recommends that the QSE-CI-WCI be installed by a qualified electrician.

1. Disconnect power to the QS wired link by turning OFF all circuit breakers connected to any QS link power supply (e.g. GRAFIK Eye® control unit, Energi Savr Node™ unit, etc.).
2. Strip insulation 10 mm (⅜ in) and loosen terminal block screws.
3. Connect the QS link to the terminal block and tighten the screws.
4. Connect up to eight external low-voltage dry contact closures, as shown in the **Wiring Diagram**. All CCIs must share the provided common (Black). Cap all unused CCI wires together, and move them away from other circuitry.

Note: For standalone applications refer to the Configuration Table in "QS Wallbox Closure Interface Programming Guide", Lutron® P/N 041395, at www.lutron.com to match the functionality associated to a CCI.

Wiring Diagram

Contact closure wire colors

1	2	3	4	5	6	7	8	COM
Red	Orange	Yellow	Green	Blue	Purple	Grey	White	Black

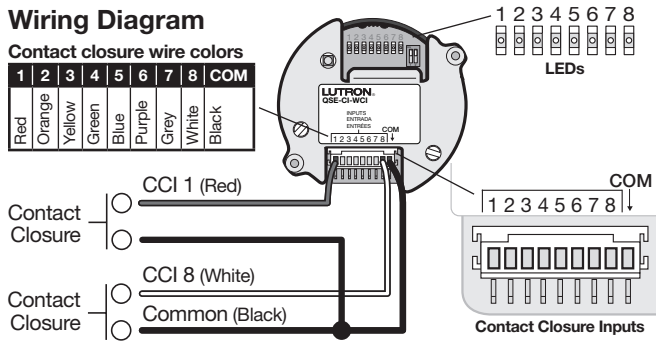

Wiring Verification

1. Turn on power to the QSE-CI-WCI by energizing the link.
2. Press the first button on the contact closure keypad. Verify that the corresponding LED on the QSE-CI-WCI, tracks to the desired button on the contact closure keypad. Repeat for other buttons.

Note: For HomeWorks® QS or Quantum® systems, use the appropriate system setup software to program these systems once wiring is complete.

Note: For standalone applications, before proceeding to mounting, refer to "QS Wallbox Closure Interface Programming Guide", Lutron® P/N 041395, at www.lutron.com

Note: Ensure that the programming is correct before proceeding to **Mounting**. The QSE-CI-WCI is not accessible once mounted.

Mounting

1. Push all wires and the QSE-CI-WCI into the wallbox. Do **NOT** pinch wires.
2. Fasten the contact closure keypad to the wallbox. Do **NOT** over tighten the screws.
3. Attach any button kits or faceplates provided with contact closure keypad.

Troubleshooting

Symptom	Possible Causes
No communication with HomeWorks® QS or Quantum® processor, GRAFIK Eye® control unit, or Energi Savr Node™ unit.	• Miswire, loose connection, or no connection at the QS wired link. • Device limit on QS wired link has been exceeded.
LEDs on the QSE-CI-WCI scroll in reverse order.	
LEDs on the QSE-CI-WCI do not turn on.	• Miswire, loose connection, or no connection of terminals 1 & 2 on the QS wired link. • The QSE-CI-WCI is not receiving enough power from the QS wired link. See "Power Draw Units on the QS Link", Lutron® PN 369405, at www.lutron.com/qs
CCI do not produce the desired result in the system.	• Input wiring harness is miswired to the contact closure keypad or the QSE-CI-WCI has been programmed incorrectly. For verification, refer to the configuration table in "QS Wallbox Closure Interface Programming Guide", Lutron® P/N 041395 at www.lutron.com • QSE-CI-WCI functionality may be incorrect. • Signal pulse is less than 40 ms.
Buttons on the contact closure keypad do not function as intended.	
Raise/Lower buttons do not work **(standalone systems only)**.	• Check dip switch settings on the QSE-CI-WCI.

Warranty

For warranty information, please see the Warranty enclosed with the product, or visit:
www.lutron.com/TechnicalDocumentLibrary/IntlWarranty.pdf

For commercial applications please visit: www.lutron.com/TechnicalDocumentLibrary/Warranty_CommercialSystems.pdf

Lutron Electronics Co., Inc.
7200 Suter Road
Coopersburg, PA 18036-1299

Lutron, Lutron, GRAFIK Eye, HomeWorks, and Quantum are registered trademarks and Energi Savr Node is a trademark of Lutron Electronics Co., Inc. UL is a registered trademark of Underwriters Laboratories, Inc. NEC is a registered trademark of National Fire Protection Association, Quincy, Massachusetts.
© 2012–2015 Lutron Electronics Co., Inc.

LUTRON®

LUTRON® Español

Instrucciones de instalación
Por favor lea antes de instalar

Interfaz de cierre de la entrada de la caja de empotrar: QSE-CI-WCI
SELV/PELV/NEC® Clase 2
24–36 V⎓ 20 mA

Notas importantes

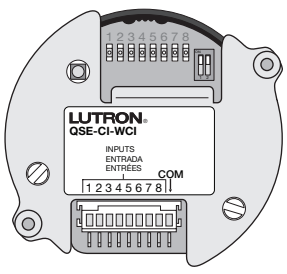

Códigos: Instale de acuerdo con todos los códigos eléctricos locales y nacionales.

Entorno: Temperatura ambiental de operación: 0 °C a 40 °C, humedad relativa 0 a 90% , sin condensación. diseñado para uso bajo techo únicamente.

Caja de empotrar: Lutron recomienda el uso de una caja de empotrar que sea de 60 mm de profundidad x 60 mm de ancho, al instalar el QSE-CI-WCI con la mayoría de los controles. **Nota:** Algunas aplicaciones podrían requerir una caja de empotrar más profunda.

Límites de QS Link: La QSE-CI-WCI consume una unidad de consumo de energía (PDU). Para obtener más información sobre las PDU, consulte "Unidades de Consumo de energía en el enlace QS", Lutron® NP 369405, en www.lutron.com/qs

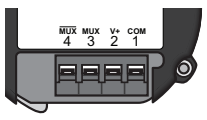

Terminales: Aceptan hasta dos cables de 1,0 mm² (18 AWG), un par retorcido blindado de 0,5 mm² (22 AWG) o típicamente un cable de 4,0 mm² (12 AWG). Para los límites del cableado, consulte la siguiente tabla:

Longi-tud	Calibre del cable	Cable Lutron®
Menor que 153 m	Común (terminal 1) uno de 1,0 mm² (18 AWG)	GRX-CBL-346S (sin plenum) GRX-PCBL-346S (con plenum)
	Alimentación eléctrica (terminal 2) uno de 1,0 mm² (18 AWG)	
	Datos (terminales 3 y 4) un par retorcido blindado de 0,5 mm² (22 AWG)	
153 m a 610 m	Común (terminal 1) uno de 4.0 mm² (12 AWG)	GRX-CBL-46L (sin plenum) GRX-PCBL-46L (con plenum)
	Alimentación eléctrica (terminal 2) uno de 4,0 mm² (12 AWG)	
	Datos (terminales 3 y 4) un par retorcido blindado de 0,5 mm² (22 AWG)	

Nota: El QSW-CI-WCI está diseñado para trabajar con un teclado de cierre de contactos. El teclado de cierre de contactos debe ser proporcionado por el cliente. No se incluye con el QSE-CI-WCI.

Programación de la aplicación: Cuando el QSE-CI-WCI sea parte de un sistema HomeWorks® QS o Quantum®, programe el QSE-CI-WCI por medio del software de configuración de sistema apropiado. Para instalaciones sin un procesador (autónomas), consulte la "Guía de programación de la interfaz de cierre de la caja de empotrar de QS", Lutron® N/P 041395, en www.lutron.com

Asistencia técnica:
E.U.A./Canadá: 1.800.523.9466
México: +1.888.235.2910
Brasil: +55 11 3257 6745
Reino Unido: +44.(0)20.7680.4481
India: +91.124.471.1900
Emiratos Árabes Unidos: +971.4.299.1224
China: 10.800.120.1536
Singapur: 800.120.4491
Otros países: +1.610.282.3800

Cableado

ADVERTENCIA: Peligro de electrocución. Podría ocasionar lesiones graves o la muerte. NO CABLEAR CUANDO ESTÁ ENERGIZADO. Antes de cablear o efectuar mantenimiento desconecte el suministro eléctrico a todas las alimentaciones de energía por medio de un interruptor de circuito o un aislador.

PRECAUCIÓN: NO **CONECTE** una alimentación de alto voltaje a los terminales de bajo voltaje. Un cableado incorrecto puede ocasionar lesiones personales o daños al producto o a otros equipos.

Nota: Antes de cablear las entradas de cierre de contactos (CCI), verifique la compatibilidad con los teclados de cierre de contactos. Los cierres de contactos pueden ser ya sea cierres de contacto secos o salidas de estado sólido referenciadas a común. Los cierres de contactos deben permanecer en los estados cerrado o abierto durante por lo menos 40 ms para ser reconocidos por el WCI. Si tuviera alguna pregunta sobre si el teclado de cierre de contactos es compatible con estas especificaciones, póngase en contacto con el fabricante del teclado.

Nota: Lutron recomienda que el QSE-CI-WCI sea instalado por un electricista calificado.

1. Desconecte el suministro eléctrico del enlace QS cableado APAGADO todos los interruptores del circuito conectados a cualquier fuente de alimentación del enlace QS (p. ej. el equipo de control GRAFIK Eye® , el equipo Energi Savr Node™, etc.)
2. Pele el aislamiento 10 mm y afloje los tornillos del bloque de terminales.
3. Conecte el enlace QS al bloque de terminales y apriete los tornillos.
4. Conecte hasta ocho cierres de contactos secos externos de bajo voltaje, tal como se muestra en el **Diagrama de cableado**. Todas las CCI deben compartir el común previsto (negro). Cubra juntos todos los cables de la CCI no utilizados, y aléjelos de otros circuitos.

Nota: Para las aplicaciones autónomas consulte la Tabla de configuración en la "Guía de programación de la interfaz de cierre de la caja de empotrar de QS", Lutron® N/P 041395, en www.lutron.com para concordar con la funcionalidad asociada con una CCI.

Diagrama de cableado

Colores de los cables del cierre contactos

1	2	3	4	5	6	7	8	COM
Rojo	Anaranjado	Amarillo	Verde	Azul	Púrpura	Gris	Blanco	Negro

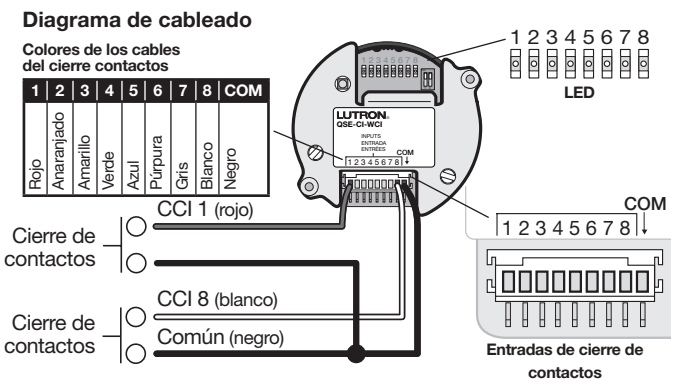

Verificación del cableado

1. Encienda el QSE-CI-WCI energizando el enlace.
2. Presione el primer botón del teclado de cierre de contactos. Verifique que el LED correspondiente del QSE-CI-WCI rastree el botón deseado en el teclado de cierre de contactos. Repetir para los demás botones.

Nota: Para los sistemas HomeWorks® QS o Quantum®, utilice el software adecuado de configuración del sistema para programar estos sistemas una vez finalizado el cableado.

Nota: Para las aplicaciones autónomas, antes de proceder al montaje consulte la "Guía de programación de la interfaz de cierre de la caja de empotrar de QS", Lutron® N/P 041395, en www.lutron.com

Nota: Asegúrese de que la programación sea correcta antes de proceder al **montaje**. El QSE-CI-WCI no resulta accesible una vez montado.

Montaje

1. Cubra juntos todos los cables de la CCI no utilizados, y aléjelos de otros circuitos.
2. Empuje todos los cables y el QSE-CI-WCI hacia la caja de empotrar.
3. Fije el teclado de cierre de contactos a la caja de empotrar. **NO** apriete excesivamente los tornillos.
4. Coloque los kits de botones o las placas frontales suministrados con el teclado de cierre de contactos.

Solución de problemas

Síntoma	Posibles causas
No hay comunicación con el procesador del HomeWorks® QS o el Quantum®, el equipo de control del GRAFIK Eye® o el equipo Energi Savr Node™.	• Conexión incorrecta, floja o faltante en el enlace QS cableado. • Ha sido excedido el límite de dispositivos en el enlace QS cableado.
Los LED del QSE-CI-WCI efectúan su recorrido en sentido inverso.	
Los LED del QSE-CI-WCI no se encienden.	• Conexión incorrecta, floja o faltante en los terminales 1 y 2 del enlace QS cableado. • El QSE-CI-WCI no está recibiendo suficiente alimentación desde el enlace cableado QS. Consulte "Unidades de consumo de energía en el QS Link", Lutron® NP 369405, en www.lutron.com/qs
La CCI no produce el resultado deseado en el sistema.	• El arnés del cableado de la entrada está mal conectado al teclado de cierre de contactos o el QSE-CI-WCI ha sido programado incorrectamente. Para verificación, consulte la tabla de configuraciones en la "Guía de programación de la interfaz de cierre de la caja de empotrar de QS", Lutron® N/P 041395 en www.lutron.com • La funcionalidad del QSE-CI-WCI puede ser incorrecta. • El pulso de la señal es menor que 40 ms.
Los botones del teclado de cierre de contactos no funcionan de acuerdo con lo previsto.	
Los botones Subir/Bajar no funcionan **(sólo sistemas autónomos)**.	• Verifique la configuración de los interruptores DIP en el QSE-CI-WCI.

Garantía

Para obtener información sobre la garantía, consulte la Garantía adjunta al producto, o visite:
www.lutron.com/TechnicalDocumentLibrary/IntlWarranty.pdf

Para las aplicaciones comerciales, visite: www.lutron.com/TechnicalDocumentLibrary/Warranty_CommercialSystems.pdf

Lutron Electronics Co., Inc.
7200 Suter Road
Coopersburg, PA 18036-1299

Lutron, Lutron, GRAFIK Eye, HomeWorks, y Quantum son marcas comerciales registradas, y Energi Savr Node es una marca comercial de Lutron Electronics Co., Inc. UL es una marca registrada de Underwriters Laboratories, Inc. NEC es una marca comercial registrada de la National Fire Protection Association, Quincy, Massachusetts.
© 2012–2015 Lutron Electronics Co., Inc.

LUTRON®

LUTRON®

Français

Interface de contact d'entrée du boîtier d'encastrement : QSE-CI-WCI
SELV/PELV/NEC® de classe 2
24–36 V⎓ 20 mA

Instructions d'installation

Veuillez lire avant l'installation

Remarques importantes

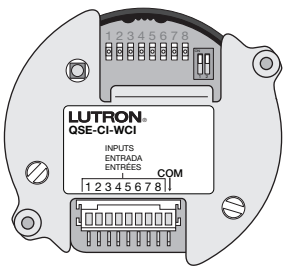

Codes : Effectuez l'installation en conformité avec les codes électriques locaux et nationaux.

Environnement : Température ambiante de fonctionnement : 0 °C à 40 °C, 0 à 90 % d'humidité relative, sans condensation. Conçu pour une utilisation à l'intérieur uniquement.

Boîtier d'encastrement : Lutron recommande d'utiliser un boîtier d'encastrement de 60 mm de profondeur par 60 mm de large, lorsque vous installez le QSE-CI-WCI avec la plupart des commandes. **Remarque :** Certaines applications peuvent exiger un boîtier d'encastrement plus profond.

Limites du QS Link : Le QSE-CI-WCI consomme 1 Unité de consommation électrique (ECU). Pour plus d'informations sur les ECU, voir « Power Draw Units on the QS Link » (Unités de consommation électrique du QS Link), Lutron® n° de pièce 369405, sur www.lutron.com/qs

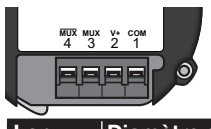

Bornes : Accepte jusqu'à deux câbles de 1,0 mm² (18 AWG), une paire de câbles torsadés et blindés de 0,5 mm² (22 AWG) et un câble de 4,0 mm² (12 AWG). Pour les limites du câblage, voir le tableau ci-dessous :

Lon-gueur	Diamètre des câbles	Câble Lutron®
Moins de 153 m	Commun (borne 1) un câble de 1,0 mm² (18 AWG)	GRX-CBL-346S (non-plénum) GRX-PCBL-346S (plénum)
	Alimentation (borne 2) un câble de 1,0 mm² (18 AWG)	
	Données (bornes 3 et 4) une paire torsadée et blindée de 0,5 mm² (22 AWG)	
153 m à 610 m	Commun (borne 1) un câble de 4,0 mm² (12 AWG)	GRX-CBL-46L (non-plénum) GRX-PCBL-46L (plénum)
	Alimentation (borne 2) un câble de 4,0 mm² (12 AWG)	
	Données (bornes 3 et 4) une paire torsadée et blindée de 0,5 mm² (22 AWG)	

Remarque : Le QSW-CI-WCI est conçu pour fonctionner avec un clavier à contacts secs. Le clavier à contacts secs doit être fourni par le client. Il n'est pas inclus avec le QSE-CI-WCI.

Programmation d'application : Lorsque le QSE-CI-WCI fait partie d'un système HomeWorks® QS or Quantum®, programmez le QSE-CI-WCI à l'aide du logiciel de paramétrage du système approprié. Pour les installations sans processeur (autonomes), veuillez consultez le « QS Wallbox Closure Interface Programming Guide » (Guide de programmation de l'interface de contact du boîtier d'encastrement QS), Lutron® n° de pièce 041395, sur www.lutron.com

Assistance technique :
États-Unis/ Canada : 1.800.523.9466
Mexique : +1.888.235.2910
Brésil : +55 11 3257 6745
Royaume-Uni : +44.(0)20.7680.4481
Inde : +91.124.471.1900
Émirats arabes unis : +9714.299.1224
Chine : 10.800.120.1536
Singapour : 800.120.4491
Autres pays : +1.610.282.3800

Câblage

AVERTISSEMENT : Risque d'électrocution. Peut causer des blessures graves ou la mort. NE PAS CÂBLER SOUS TENSION. Coupez l'alimentation de toutes les entrées d'alimentation au niveau du disjoncteur ou de l'isolateur avant d'effectuer le câblage ou l'entretien de l'appareil.

ATTENTION : Ne connectez **PAS** l'alimentation haute-tension aux bornes basse-tension. Un câblage incorrect peut causer des blessures ou endommager le produit ou d'autres équipements.

Remarque : Avant de câbler les entrées à contacts secs (CCI), vérifiez leur compatibilité avec les claviers à contacts secs. Les contacts secs peuvent être soit des contacts secs ou des sorties à semi-conducteur référencées à la commun. Les contacts secs doivent rester en position fermée ou ouverte pendant au moins 40 ms afin d'être reconnus par l'interface WCI. Pour toute question concernant la compatibilité du clavier à contacts secs avec ces caractéristiques, veuillez contacter le fabricant.

Remarque : Lutron recommande de faire installer le QSE-CI-WCI par un électricien qualifié.

1. Déconnectez l'alimentation de la liaison câblée du QS en DÉSACTIVANT tous les disjoncteurs connectés à l'alimentation du QS link (ex. : une unité de commande GRAFIK Eye® une unité Energi Savr Node™, etc.).
2. Retirez la gaine d'isolation sur 10 mm et desserrez les vis des borniers.
3. Connectez le QS link au bornier et serrez les vis.
4. Connectez jusqu'à 8 contacts secs externes basse-tension, comme représenté sur le **Schéma de câblage**. Tous les CCI doivent partager le commun fourni (Noir). Sécurisez tous les câbles des CCI non-utilisés ensemble, et placez-les loin du reste du circuit.

Remarque : Pour les applications autonomes consultez le Tableau de configuration dans le « QS Wallbox Closure Interface Programming Guide » (Guide de programmation de l'interface de contact du boîtier d'encastrement QS), Lutron® n° de pièce 041395, sur www.lutron.com pour trouver la correspondance de fonctionnalité associée à une CCI.

Schéma de câblage

Couleurs des câbles des contacts secs

1	2	3	4	5	6	7	8	COM
Rouge	Orange	Jaune	Vert	Bleu	Violet	Gris	Blanc	Noir

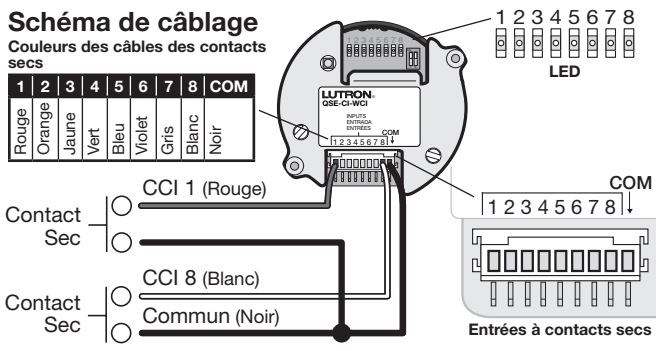

Vérification du câblage

1. Activez le QSE-CI-WCI en alimentant la liaison.
2. Appuyez sur le premier bouton du clavier à contacts secs. Vérifiez que la LED correspondante du QSE-CI-WCI suive le bouton souhaité sur le clavier à contacts secs. Recommencez avec les autres boutons.

Remarque : Pour les systèmes HomeWorks® QS ou Quantum®, utilisez le logiciel de paramétrage du système approprié pour programmer ces systèmes une fois que le câblage est terminé.

Remarque : Pour les applications autonomes, avant de procéder au montage, consultez le « QS Wallbox Closure Interface Programming Guide » (Guide de programmation de l'interface de contact du boîtier d'encastrement QS), Lutron® n° de pièce 041395, sur www.lutron.com

Remarque : Assurez-vous que la programmation est correcte avant de procéder au **Montage**. Le QSE-CI-WCI n'est pas accessible une fois monté.

Montage

1. Sécurisez tous les câbles des CCI non-utilisés ensemble, et placez-les loin du reste du circuit.
2. Placez tous les câbles et le QSE-CI-WCI dans le boîtier d'encastrement.
3. Fixez le clavier à contacts secs au boîtier d'encastrement. Ne serrez **PAS** les vis trop fortement.
4. Installez tous les kits de boutons ou toutes les plaques frontales fournis avec le clavier à contacts secs.

Dépannage

Symptôme	Causes possibles
Aucune communication avec le processeur du HomeWorks® QS or Quantum® l'unité de commande du GRAFIK Eye® ou l'unité Energi Savr Node™.	• Mauvais raccord, faux contact ou absence de connexion sur la liaison câblée du QS. • Limite d'appareils dépassée sur la liaison câblée du QS.
Les LED du QSE-CI-WCI défilent en sens inverse.	
Les LED du QSE-CI-WCI ne s'allument pas.	• Mauvais raccord, faux contact ou absence de connexion sur les bornes 1 & 2 de la liaison câblée du QS. • Le QSE-CI-WCI ne reçoit pas suffisamment de courant de la liaison câblée du QS. Consultez « Power Draw Units on the QS Link » (Unités de consommation électrique du QS Link), Lutron® n° de pièce 369405, sur www.lutron.com/qs
Les CCI ne produisent pas le résultat souhaité dans le système.	• Le faisceau de câbles d'entrée est mal raccordé au clavier à contacts secs ou le QSE-CI-WCI a été mal programmé. Pour vérifier, consultez le tableau de configuration du « QS Wallbox Closure Interface Programming Guide » (Guide de programmation de l'interface de contact du boîtier d'encastrement QS), Lutron® n° de pièce 041395 sur www.lutron.com • La fonctionnalité du QSE-CI-WCI peut être incorrecte. • Le signal d'impulsion est inférieur à 40 ms.
Les boutons du clavier à contacts secs ne fonctionnent pas comme prévu.	
Les boutons Monter/ Baisser ne fonctionnent pas **(systèmes autonomes uniquement)**.	• Vérifiez les réglages des commutateurs DIP sur le QSE-CI-WCI.

Garantie

Pour des renseignements sur la garantie, veuillez lire la garantie incluse avec le produit, ou consultez : www.lutron.com/TechnicalDocumentLibrary/IntlWarranty.pdf

Pour les applications commerciales, veuillez consulter : www.lutron.com/TechnicalDocumentLibrary/Warranty_CommercialSystems.pdf

Lutron Electronics Co., Inc.
7200 Suter Road
Coopersburg, PA 18036-1299

Lutron, Lutron, GRAFIK Eye, HomeWorks, et Quantum sont des marques déposées et Energi Savr Node est une marque de Lutron Electronics Co., Inc. UL est une marque déposée de Underwriters Laboratories, Inc. NEC est une marque déposée de la National Fire Protection Association, Quincy, Massachusetts.
© 2012–2015 Lutron Electronics Co., Inc.

LUTRON®

LUTRON®

Português

Interface de fechamento de entradas da caixa embutida na parede: QSE-CI-WCI
SELV/PELV/NEC® Classe 2
24–36 V⎓ 20 mA

Instruções de instalação

Ler antes de efectuar a instalação

Notas importantes

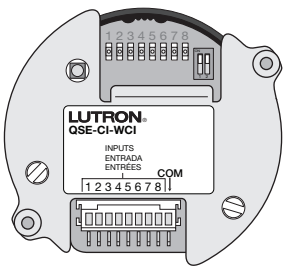

Códigos: Instalar em conformidade com todos os códigos eléctricos locais e nacionais.

Ambiente: Temperatura operacional do ambiente: 0 °C a 40 °C, 0 a 90% de humidade relativa, sem condensação. Concebida para utilização apenas em espaços interiores.

Caixa embutida na parede: A Lutron recomenda a utilização de uma caixa embutida na parede de 60 mm de profundidade x 60 mm de largura, quando instalar o QSE-CI-WCI com a maioria dos controlos. Nota: Algumas aplicações podem exigir uma caixa embutida na parede com uma maior profundidade.

Limites da ligação QS: O QSE-CI-WCI consume 1 Unidade de Distribuição de Energia (PDU). Para obter mais informações sobre as Unidades de Distribuição de Energia (PDUs), consultar "Unidades de Distribuição de Energia na Ligação QS", da Lutron® PN 369405, em www.lutron.com/qs

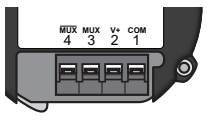

Terminais: Aceita até dois cabos de 1,0 mm² (18 AWG), um cabo par trançado blindado de 0,5 mm² (22 AWG) ou um cabo normal de 4,0 mm² (12 AWG). Para os limites de instalação eléctrica, consultar a tabela abaixo:

Compri-mento	Calibre do fio	Cabo Lutron®
Inferior a 153 m	Fio comum (terminal 1) um de 1,0 mm² (18 AWG)	GRX-CBL-346S (sem pleno) GRX-CBL-346S (classificação pleno)
	Alimentação (terminal 2) um de 1,0 mm² (18 AWG)	
	Dados (terminais 3 e 4) um par torcido, blindado de 0,5 mm² (22 AWG)	
153 m a 610 m	Fio comum (terminal 1) um de 4,0 mm² (12 AWG)	GRX-CBL-46L (sem pleno) GRX-PCBL-46L (classificação pleno)
	Alimentação (terminal 2) um de 4,0 mm² (12 AWG)	
	Dados (terminais 3 e 4) um par torcido, blindado de 0,5 mm² (22 AWG)	

Nota: O QSW-CI-WCI foi concebido para funcionar com um teclado de fechamento de contacto. O teclado de fechamento de contacto tem de ser fornecido pelo cliente. Não é fornecido com o QSE-CI-WCI.

Programação da aplicação: Quando oQSE-CI-WCI fizer parte de um sistema QS ou Quantum® da HomeWorks®, programar o QSE-CI-WCI através do software de configuração apropriado para o sistema. Para instalações sem um processador (autónomas), consultar o "Guia de Programação da Interface de Fechamento da Caixa Embutida na Parede QS", da Lutron® P/N 041395, em www.lutron.com

Assistência técnica:
E.U.A./Canadá: 1.800.523.9466
México: +1.888.235.2910
Brasil: +55 11 3257 6745
Reino Unido: +44.(0)20.7680.4481
Índia: +91.124.471.1900
Emirados Árabes Unidos: +971.4.299.1224
China: 10.800.120.1536
Singapura: 800.120.4491
Outros países: +1.610.282.3800

Ligação eléctrica

AVISO: Risco de choque eléctrico. Pode resultar em lesões graves ou morte. NÃO EFECTUAR LIGAÇÕES ELÉCTRICAS QUANDO SOB TENSÃO. Desligar a alimentação eléctrica a todos os fios de energia eléctrica através do disjuntor ou isolador antes de efectuar uma instalação eléctrica ou reparações.

ATENÇÃO: NÃO ligar a alimentação de alta tensão a terminais de baixa tensão. Uma instalação eléctrica inapropriada pode resultar em lesões pessoais ou danos no produto ou noutro equipamento.

Nota: Antes de efectuar a instalação eléctrica de Entradas de Fechamento de Contacto (CCIs), verificar a compatibilidade com os teclados de Fechamento de contacto. Os fechamentos de contacto podem ser saídas de fechamentos de contacto secos ou de estado sólido de ligação comum. Os fechamentos de contacto têm de permanecer no estado fechado ou aberto durante, pelo menos, 40 ms a fim de serem reconhecidos pela WCI. Se surgirem quaisquer dúvidas quanto à compatibilidade do teclado de fechamentos de contacto com estas especificações, contactar o fabricante do teclado.

Nota: A Lutron recomenda que o QSE-CI-WCI seja instalado por um electricista qualificado.

1. Cortar a alimentação à ligação com fios QS ao DESLIGAR (OFF) todos os disjuntores ligados a qualquer fonte de alimentação de ligação QS (ou seja unidade de controlo GRAFIK Eye®, unidade Energi Savr Node™, etc.).
2. Descarnar o isolamento cerca de 10 mm e soltar os parafusos do bloco terminal.
3. Efectuar a ligação QS ao bloco terminal e apertar os parafusos.
4. Proceder à ligação de até oito fechamentos de contacto secos externos de baixa tensão, conforme demonstrado no **Esquema de Ligações**. Todas as entradas de fechamento de contacto (CCIS) devem partilhar o fio comum fornecido (Preto). Cobrir conjuntamente todos os fios da CCI não usados, afastando-os de outros circuitos.

Nota: Para aplicações autónomas, consultar a Tabela de Configuração no "Guia de Programação da Interface de Fechamento da Caixa Embutida na Parede QS", da Lutron® P/N 041395, em www.lutron.com para corresponder à funcionalidade associada a uma CCI.

Esquema de ligações

Cores dos fios de fechamento de contacto

1	2	3	4	5	6	7	8	COM
Vermelho	Laranja	Amarelo	Verde	Azul	Púrpura	Cinzento	Branco	Preto

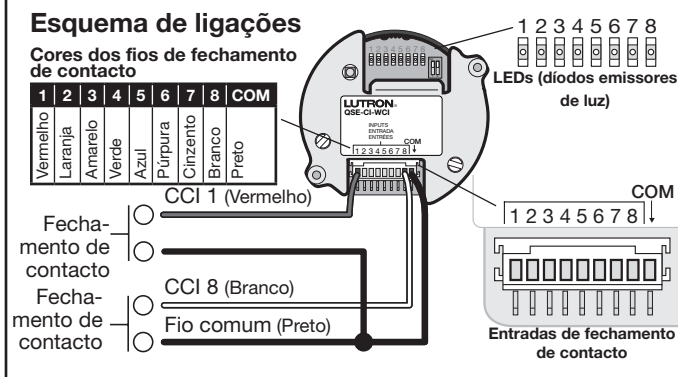

Verificação das ligações eléctricas

1. Ligar a alimentação ao QSE-CI-WCI ao activar a ligação.
2. Premir o primeiro botão no teclado do fechamento de contacto. Verificar se o LED correspondente no QSE-CI-WCI segue a via de percurso do botão pretendido no teclado de fechamento de contacto. Repetir esta verificação nos outros botões.

Nota: Para os sistemas da Quantum® ou HomeWorks® QS, usar o software de configuração do sistema apropriado para programar estes sistemas depois de terminada a ligação eléctrica.

Nota: Para aplicações autónomas, antes de proceder à instalação, consultar o "Guia de Programação da Interface de Fechamento da Caixa Embutida na Parede QS", da Lutron® P/N 041395, em www.lutron.com

Nota: Certificar-se de que a programação está correcta antes de seguir para a **Instalação**. O QSE-CI-WCI não pode ser acedido depois de instalado

Instalação

1. Cobrir conjuntamente todos os fios de entrada de fechamento de contacto (CCI) não usados, afastando-os de outros circuitos.
2. Empurrar todos os fios e o QSE-CI-WCI para dentro da caixa embutida na parede.
3. Fixar o teclado do fechamento de contacto na caixa embutida na parede. **NÃO** apertar os parafusos em excesso.
4. Unir quaisquer kits de botões ou painel frontal fornecido ao teclado de fechamento de contacto.

Resolução de problemas

Sintoma	Causas possíveis
Sem comunicação com processador QS ou Quantum® da HomeWorks® unidade de controlo GRAFIK Eye® ou unidade Energi Savr Node™	• Ligação dos fios incorrecta, conexão solta ou sem conexão na ligação com fios QS. • O limite do dispositivo na ligação com fios QS foi excedido.
Os LEDs no QSE-CI-WCI deslocam-se por ordem inversa.	
Os LEDs no QSE-CI-WCI não acendem.	• Ligação dos fios incorrecta, conexão solta ou sem conexão nos terminais 1 e 2 na ligação com fios QS. • O QSE-CI-WCI não está a receber alimentação suficiente proveniente da ligação com fios QS. Consultar "Unidades de Distribuição de Energia na Ligação QS", da Lutron® PN 369405, em www.lutron.com/qs
A CCI não produz o resultado desejado no sistema.	• O feixe de fios de entrada está ligado inapropriadamente ao teclado de fechamento de contacto ou o QSE-CI-WCI foi programado de forma incorrecta. Para verificar, consultar a tabela de configuração no "Guia de Programação da Interface de Fechamento da Caixa Embutida na Parede QS", da Lutron® P/N 041395 em www.lutron.com • A funcionalidade do QSE-CI-WCI pode estar incorrecta. • O impulso de sinalização é inferior a 40 ms.
Os botões no teclado de fechamento de contacto não funcionam como deve ser.	
Os botões de Subir/Baixar não funcionam **(apenas nos itens autónomos)**.	• Verificar as definições do interruptor DIP no QSE-CI-WCI.

Garantia

Para obter informações sobre a garantia, queira consultar a Garantia que acompanha o produto, ou visitar: www.lutron.com/TechnicalDocumentLibrary/IntlWarranty.pdf

Para obter informações sobre aplicações comerciais, queira visitar: www.lutron.com/TechnicalDocumentLibrary/Warranty_CommercialSystems.pdf

Lutron Electronics Co., Inc.
7200 Suter Road
Coopersburg, PA 18036-1299

Lutron, Lutron, GRAFIK Eye, HomeWorks, e Quantum são marcas comerciais registadas e Energi Savr Node é uma marca comercial da Lutron Electronics Co., Inc. UL é uma marca comercial registada dos Underwriters Laboratories, Inc. NEC é uma marca comercial registada da National Fire Protection Association (Associação Nacional de Protecção contra Incêndios), Quincy, Massachusetts.
© 2012–2015 Lutron Electronics Co., Inc.

LUTRON®

LUTRON® Italiano

Istruzioni per l'installazione

Si prega di leggere prima di procedere all'installazione

Interfaccia per scatola a parete: QSE-CI-WCI
Classe 2 SELV/PELV/NEC®
24–36 V⎓ 20 mA

Note importanti

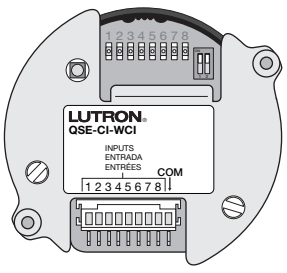

Codici: Installare in conformità a tutte le normative elettriche nazionali e locali.

Condizioni ambientali: Temperatura ambiente di funzionamento: da 0 °C a 40 °C, umidità relativa da 0% a 90%, senza condensa. Destinato esclusivamente all'uso in interno.

Scatola da parete: Lutron raccomanda l'utilizzo di una scatola a parete con 60 mm di profondità x 60 mm di larghezza, quando si installa il dispositivo QSE-CI-WCI con la maggior parte dei controlli. Nota: Per alcune applicazioni potrebbe essere necessaria una scatola a parete di maggiore profondità.

Limiti del link QS: Il dispositivo QSE-CI-WCI consuma 1 unità di assorbimento (PDU). Ulteriori informazioni sulle PDU sono disponibili nel documento "Unità di assorbimento sul link QS", Lutron® codice articolo 369405, alla pagina web www.lutron.com/qs

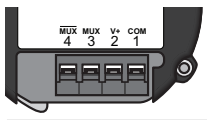

Morsetti: Accettano fino a due conduttori da 1,0 mm² (18 AWG), un doppino intrecciato schermato da 0,5 mm² (22 AWG) oppure un conduttore da 4,0 mm² (12 AWG) tipico. I limiti del cablaggio sono illustrati nella seguente tabella:

Lunghezza	Sezione del conduttore	Cavo Lutron®
Meno di 153 m	Comune (morsetto 1) uno da 1,0 mm² (18 AWG)	GRX-CBL-346S (non plenum) GRX-PCBL-346S (plenum)
	Alimentazione (morsetto 1) uno da 1,0 mm² (18 AWG)	
	Dati (terminali 3 e 4) un doppino intrecciato schermato con una sezione di 0,5 mm² (22 AWG)	
da 153 m a 610 m	Comune (morsetto 1) uno da 4,0 mm² (12 AWG)	GRX-CBL-46L (non plenum) GRX-PCBL-46L (plenum)
	Alimentazione (morsetto 1) uno da 4,0 mm² (12 AWG)	
	Dati (morsetti 3 e 4) un doppino intrecciato schermato da 0,5 mm² (22 AWG)	

Nota: Il dispositivo QSW-CI-WCI è realizzato in modo da funzionare con un tastierino dei contatti. Il tastierino dei contatti deve essere fornito dal cliente. Non è fornito in dotazione insieme al QSE-CI-WCI.

Programmazione delle applicazioni: Quando il dispositivo QSE-CI-WCI fa parte di un sistema HomeWorks® QS o Quantum®, programmare il dispositivo QSE-CI-WCI tramite il software appropriato di impostazione del sistema. Per le installazioni senza processore (indipendenti), si prega far riferimento alla "Guida di programmazione dell'interfaccia per scatola a parete QS", Lutron® codice articolo041395, alla pagina web www.lutron.com

Assistenza tecnica:
U.S.A./Canada: 1.800.523.9466
Messico: +1.888.235.2910
Brasile: +55 11 3257 6745
Regno Unito: +44.(0)20.7680.4481
India: +91.124.471.1900
Emirati Arabi Uniti: +971.4.299.1224
Cina: 10.800.120.1536
Singapore: 800.120.4491
Altri Paesi: +1.610.282.3800

Cablaggio

AVVERTENZA: Pericolo di scossa elettrica. Può causare lesioni gravi o mortali. NON CABLARE QUANDO IL DISPOSITIVO È SOTTO TENSIONE. Scollegare l'alimentazione da tutte le fonti mediante interruttore o sezionatore prima di procedere al cablaggio o a interventi di riparazione o manutenzione.

ATTENZIONE: NON collegare l'alimentazione da alta tensione ai terminali per la bassa tensione. Un cablaggio non corretto può causare infortuni o danni al prodotto o ad altre apparecchiature.

Nota: Prima di procedere al cablaggio dei contatti di ingresso (CCI), verificare la compatibilità con i tastierini dei contatti. I contatti d'ingresso si possono usare con contatti a secco o uscite allo stato solido riferite a comune. I contatti devono rimanere negli stati chiuso o aperto per almeno 40 ms per essere riconosciute dal dispositivo WCI. In caso di dubbio in merito alla compatibilità del tastierino dei contatti rispetto a tali specifiche, si prega contattare il produttore del tastierino.

Nota: Lutron raccomanda di fare installare il dispositivo QSE-CI-WCI da un elettricista qualificato.

1. Scollegare l'alimentazione al link cablato QS spostando in posizione OFF (aperto) tutti gli interruttori collegati a qualsiasi fonte di alimentazione del link QS (per es. centralina GRAFIK Eye®, unità Energi Savr Node™, ecc.).
2. Spelare 10 mm di isolante e allentare le viti della morsettiera.
3. Collegare il link QS alla morsettiera e serrare le viti.
4. Collegare fino a otto contatti di ingresso a secco per bassa tensione, secondo quanto illustrato nello **Schema elettrico**. Tutti i contatti di ingresso devono condividere il conduttore comune in dotazione (Nero). Coprire tutti i conduttori dei contatti di ingresso insieme e posizionarli lontani dagli altri circuiti.

Nota: Per le applicazioni indipendenti, far riferimento alla Tabella di Configurazione nella "Guida di programmazione dell'interfaccia per scatola a parete QS", Lutron® codice articolo 041395, alla pagina web www.lutron.com per far corrispondere la funzionalità associata a un contatto di ingresso.

Schema elettrico

Colori dei conduttori dei contatti

1	2	3	4	5	6	7	8	COM
Rosso	Arancione	Giallo	Verde	Blu	Viola	Grigio	Bianco	Nero

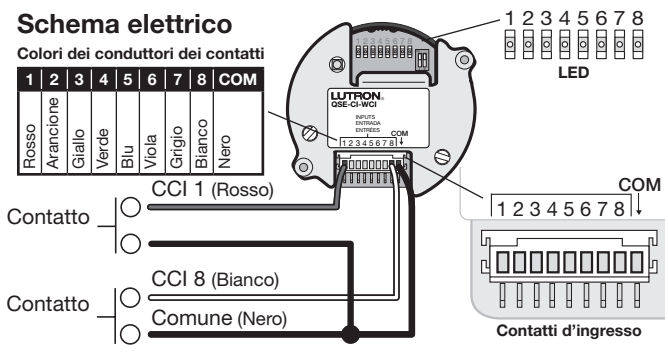

Verifica cablaggio

1. Accendere il dispositivo QSE-CI-WCI alimentando il link.
2. Premere il primo tasto sul tastierino dei contatti. Verificare che il LED corrispondente sul dispositivo QSE-CI-WCI, indichi il tasto desiderato sul tastierino dei contatti. Ripetere la procedura per gli altri tasti.

Nota: Per i sistemi HomeWorks® QS o Quantum®, usare il software appropriato di impostazione del sistemaper la programmazione di tali sistemi dopo aver completato il cablaggio.

Nota: Per le applicazioni indipendenti, prima di procedere al cablaggio, far riferimento alla "Guida di programmazione dell'interfaccia per scatola a parete QS", Lutron® codice articolo 041395, alla pagina web www.lutron.com

Nota: Accertarsi che la programmazione sia corretta prima di procedere alla fase di **Montaggio**. Una volta installato, il dispositivo QSE-CI-WCI non è accessibile.

Montaggio

1. Coprire tutti i conduttori inutilizzati dei contatti di ingresso insieme e posizionarli lontani dagli altri circuiti.
2. Spingere tutti i conduttori e il dispositivo QSE-CI-WCI all'interno della scatola a parete.
3. Fissare il tastierino dei contatti alla scatola a parete. **NON** serrare eccessivamente le viti.
4. Collegare gli eventuali kit per tasti o piastre in dotazione con il tastiero dei contatti.

Individuazione e risoluzione guasti

Sintomo	Cause possibili
Non c'è comunicazione con il processore HomeWorks® QS o Quantum®, la centralina GRAFIK Eye®, o l'unità Energi Savr Node™.	• Errore di cablaggio, collegamento allentato o nessun collegamento al link cablato QS. • Il limite del dispositivo sul link cablato QS è stato superato.
I LED sul dispositivo QSE-CI-WCI scorrono in ordine inverso.	
I LED sul dispositivo QSE-CI-WCI non si accendono.	• Errore di cablaggio, collegamento allentato o nessun collegamento dei morsetti 1 e 2 sul link cablato QS. • Il dispositivo QSE-CI-WCI non è alimentato a sufficienza dal link cablato QS. Far riferimento a "Unità di assorbimento sul link QS", Lutron® codice articolo 369405, alla pagina web www.lutron.com/qs
I contatti CCI non portano al risultato desiderato nel sistema.	• Il cablaggio di ingresso è collegato in modo erroneo al tastierino dei contatti, oppure il dispositivo QSE-CI-WCI non è stato programmato correttamente. Per la verifica, far riferimento alla tabella di configurazione nella "Guida di programmazione dell'interfaccia per scatola a parete QS", Lutron® codice articolo 041395 alla pagina web www.lutron.com • La funzionalità QSE-CI-WCI potrebbe non essere corretta. • L'impulso del segnale è di meno di 40 ms.
I tasti sul tastierino dei contatti non funzionano nel modo previsto.	
I tasti alza/abbassa non funzionano **(solo per sistemi indipendenti)**.	• Controllare le impostazioni degli interruttori Dip sul dispositivo QSE-CI-WCI.

Garanzia

Per le informazioni relative alla garanzia, si prega far riferimento alla Garanzia allegata al prodotto, oppure visitare la pagina web: www.lutron.com/TechnicalDocumentLibrary/IntlWarranty.pdf

Per le applicazioni commerciali, si prega visitare la pagina web: www.lutron.com/TechnicalDocumentLibrary/Warranty_CommercialSystems.pdf

Lutron Electronics Co., Inc.
7200 Suter Road
Coopersburg, PA 18036-1299

Lutron, Lutron, GRAFIK Eye, HomeWorks, e Quantum sono marchi registrati e Energi Savr Node è un marchio registrato della Lutron Electronics Co., Inc. UL è un marchio registrato di Underwriters Laboratories, Inc. NEC è un marchio registrato della National Fire Protection Association, Quincy, Massachusetts, USA.
© 2012–2015 Lutron Electronics Co., Inc.

LUTRON® Deutsch

Installationsanleitung

Bitte vor der Installation lesen

Unterputzdose-Eingangsschnittstelle: QSE-CI-WCI
SELV/PELV/NEC® Klasse 2
24–36 V⎓ 20 mA

Wichtige Hinweise

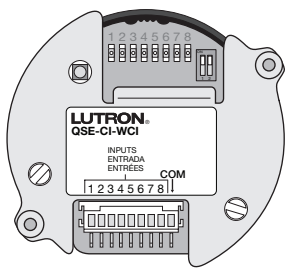

Vorschriften: Die Installation muss gemäß allen örtlichen Vorschriften erfolgen.

Umgebung: Umgebungstemperatur (Betrieb): 0 °C bis 40 °C, 0 % bis 90% relative Luftfeuchtigkeit, nicht kondensierend. Nur für den Innenbereich.

Unterputzdose: Bei Installation der QSE-CI-WCI mit den meisten Steuerungen empfiehlt Lutron die Verwendung einer Unterputzdose mit einer Tiefe von 60 mm und einer Breite von 60 mm. Hinweis: Bei manchen Anwendungen ist eine tiefere Unterputzdose zu verwenden.

QS-Link-Einschränkungen: Die QSE-CI-WCI nimmt eine 1 Leistungsaufnahmeeinheit (PDU) auf. Weitere Informationen zu PDUs siehe „Power Draw Units on the QS Link" [mit Informationen zur Leistungsaufnahme über das QS-Link in PDU], Lutron® Bestellnummer 369405 unter www.lutron.com/qs.

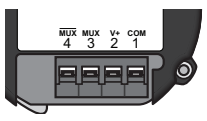

Anschlüsse: Nehmen bis zu zwei 1,0 mm² (18 AWG)-Kabel auf, ein abgeschirmtes, verdrilltes Leitungspaar 0,5 mm² (22 AWG) oder ein 4,0 mm² (12 AWG)-Kabel auf. Informationen zu Einschränkungen mit Hinsicht auf die Verkabelung entnehmen Sie bitte der folgenden Tabelle:

Länge	Leiterquerschnitt	Lutron® Kabel
Weniger als 153 m	Common (Anschluss 1) 1x 1,0 mm² (18 AWG)	GRX-CBL-346S (Non-Plenum) GRX-PCBL-346S (Plenum)
	Netz (Anschluss 2) 1x 1,0 mm² (18 AWG)	
	Daten (Anschluss 3 und 4) 1x ein abgeschirmtes, verdrilltes Leitungspaar 0,5 mm² (22 AWG)	
153 m bis 610 m	Common (Anschluss 1) 1x 4,0 mm² (12 AWG)	GRX-CBL-46L (Non-Plenum) GRX-PCBL-46L (Plenum)
	Netz (Anschluss 2) 1x 4,0 mm² (12 AWG)	
	Daten (Anschluss 3 und 4) 1x ein abgeschirmtes, verdrilltes Leitungspaar 0,5 mm² (22 AWG)	

Hinweis: Die QSW-CI-WCI wurde für eine Bedienstelle mit potenzialfreien Kontakten konzipiert. Diese Bedienstelle muss vom Kunden bereitgestellt werden. Sie ist nicht im Lieferumfang der QSE-CI-WCI inbegriffen.

Anwendungsprogrammierung: Wenn die QSE-CI-WCI in ein HomeWorks® QS- oder Quantum® System integriert ist, wird die QSE-CI-WCI über die entsprechende System-Einrichtungssoftware programmiert. Bei eigenständigen Anwendungen ohne Prozessor siehe „QS Wallbox Closure Interface Programming Guide" (QS-Programmierhandbuch), Lutron® Bestellnummer 041395 unter www.lutron.com.

Technische Unterstützung:
USA/ Kanada: 1.800.523.9466
Mexiko: +1.888.235.2910
Brasilien: +55 11 3257 6745
Großbritannien: +44.(0)20.7680.4481
Indien: +91.124.471.1900
Vereinigte Arabische Emirate: +971.4.299.1224
China: 10.800.120.1536
Singapur: 800.120.4491
Sonstige Länder: +1.610.282.3800

Verkabelung

ACHTUNG: Stromschlaggefahr. Kann zu schweren oder tödlichen Verletzungen führen. NICHT UNTER SPANNUNG VERKABELN. Vor der Verkabelung oder vor Wartungs- und Reparaturarbeiten muss die Stromversorgung für alle Eingänge über die Sicherung oder Trennschalter ausgeschaltet werden.

VORSICHT: Hochspannungsleitungen **NICHT** mit Niederspannungsleitungen verbinden. Die falsche Verkabelung kann zu Verletzungen oder Schäden am Produkt bzw. an anderen Geräten führen.

Hinweis: Vor Anschluss der Eingänge mit potenzialfreien Kontakten ist die Kompatibilität mit den Bedienstellen sicherzustellen. Die potenzialfreien Kontakte können entweder als Trockenkontakte oder Halbleiterausgänge mit gemeinsamem Bezug ausgelegt sein. Die potenzialfreien Kontakte müssen mindestens 40 ms lang offen oder geschlossen bleiben, um von der Schnittstelle (WCI) erkannt zu werden. Bei Fragen mit Hinsicht auf die Kompatibilität der Bedienstelle mit potenzialfreien Kontakten mit diesen Spezifikationen setzen Sie sich bitte mit dem Hersteller der Bedienstelle mit potenzialfreien Kontakten in Verbindung.

Hinweis: Lutron empfiehlt die Installation der QSE-CI-WCI durch einen ausgebildeten Elektriker.

1. Stromversorgung zum QS-Link unterbrechen. Dazu alle Sicherungen am QS-Link-Netzteil (d. h. GRAFIK Eye® Steuereinheit, Energi Savr Node™ usw.) ausschalten.
2. Die Leitungen werden auf 10 mm abisoliert und die Schrauben an den Anschlussleisten gelockert.
3. QS-Link an der Anschlussleiste anschließen und Schrauben festziehen.
4. Bis zu 8 externe Niederspannungstrockenkontakte werden gemäß dem **Schaltplan** angeschlossen. Alle Eingänge mit potenzialfreien Kontakten müssen denselben Commonleiter (schwarz) verwenden. Ungenutzte Eingangskabel zusammenbringen und von den Schaltkreisen entfernt fixieren.

Hinweis: Bei eigenständigen Anwendungen siehe Konfigurationstabelle im „QS Wallbox Closure Interface Programming Guide" (QS-Programmierhandbuch), Lutron® Bestellnummer 041395 unter www.lutron.com, um die Funktionalität mit dem Eingang abzustimmen.

Schaltplan

Potenzialfreier Kontakt – Aderfarbe

1	2	3	4	5	6	7	8	COM
Rot	Orange	Gelb	Grün	Blau	Violett	Grau	Weiß	Schwarz

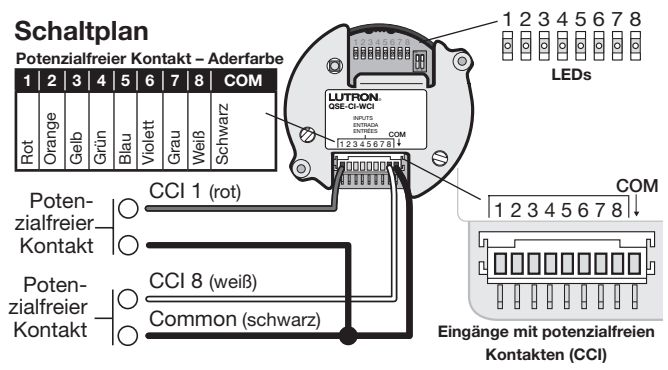

Bestätigung der Verkabelung

1. Stromversorgung zur QSE-CI-WCI einschalten. Dazu das Link an das Netz anschließen.
2. Erste Taste auf der Bedienstelle mit potenzialfreien Kontakten betätigen. Sicherstellen, dass die entsprechende LED auf der QSE-CI-WCI mit der gewünschten Taste auf der Bedienstelle verbunden ist. Vorgang für die anderen Tasten wiederholen.

Hinweis: Bei HomeWorks® QS- oder Quantum® Systemen ist die entsprechende System-Einrichtungssoftware für die Programmierung dieser Komponenten zu verwenden, wenn die Verkabelung abgeschlossen ist.

Hinweis: Bei eigenständigen Anwendungen siehe „QS Wallbox Closure Interface Programming Guide" (QS-Programmierhandbuch), Lutron® Bestellnummer 041395 unter www.lutron.com

Hinweis: Vor der **Befestigung**. **ist sicherzustellen, dass die Programmierung stimmt.** Die QSE-CI-WCI ist nach Befestigung nicht mehr zugänglich.

Befestigung

1. Ungenutzte Eingangskabel zusammenbringen und von den Schaltkreisen entfernt fixieren.
2. Alle Kabel und die QSE-CI-WCI in die Unterputzdose bringen.
3. Bedienstelle an der Unterputzdose befestigen. Schrauben jedoch **NICHT** zu stark festziehen.
4. Tasten- oder Frontplattenkits aus dem Lieferumfang an der Bedienstelle anbringen.

Fehlersuche und -behebung

Symptom	Mögliche Ursachen
Keine Kommunikation mit HomeWorks® QS oder dem Quantum® Prozessor, der GRAFIK Eye® Steuereinheit oder der Energi Savr Node™ Einheit.	• Vertauschte Litzen/Kabel, lockere Verbindung oder gar keine Verbindung mit dem QS-Link. • Gerätegrenze auf dem QS-Link überschritten.
LEDs auf der QSE-CI-WCI leuchten in umgekehrter Richtung auf.	
LEDs auf der QSE-CI-WCI leuchten nicht auf.	• Vertauschte Litzen/Kabel, lockere Verbindung oder gar keine Verbindung mit Anschluss 1 und 2 auf dem QS-Link. • Die QSE-CI-WCI wird nicht ausreichend über das QS-Link gespeist. Siehe „Power Draw Units on the QS Link", Lutron®, Best.-Nr. 369405 [mit Informationen zur Leistungsaufnahme über das QS-Link in PDU], unter www.lutron.com/qs.
Eingang mit potenzialfreien Kontakten führt im System nicht zu dem gewünschten Ergebnis.	• Am Kabelbaum am Eingang wurden die Litzen/Kabel zur Bedienstelle mit potenzialfreien Kontakten vertauscht oder die QSE-CI-WCI wurde falsch programmiert. Siehe „QS Wallbox Closure Interface Programming Guide" (QS-Programmierhandbuch), Lutron® Best.-Nr. 041395 unter www.lutron.com • QSE-CI-WCI-Funktionalität stimmt ggf. nicht. • Signalimpuls ist kürzer als 40 ms.
Tasten auf der Bedienstelle mit potenzialfreien Kontakten funktionieren nicht wie beabsichtigt.	
Aufwärts-/Abwärtspfeiltasten funktionieren nicht **(nur eigenständige Systeme)**.	• DIP-Schalter-Einstellungen auf der QSE-CI-WCI überprüfen.

Garantie

Garantieinformationen entnehmen Sie bitte der Produktgarantie im Lieferumfang oder informieren Sie sich unter: www.lutron.com/TechnicalDocumentLibrary/IntlWarranty.pdf

Informationen zu gewerblichen Anwendungen finden Sie unter: www.lutron.com/TechnicalDocumentLibrary/Warranty_CommercialSystems.pdf

Lutron Electronics Co., Inc.
7200 Suter Road
Coopersburg, PA 18036-1299, USA

Lutron, Lutron, GRAFIK Eye, HomeWorks, und Quantum sind eingetragene Marken und Energi Savr Node ist eine Marke von Lutron Electronics Co., Inc. UL ist eine eingetragene Marke der Underwriters Laboratories, Inc. NEC ist eine eingetragene Marke der National Fire Protection Association, Quincy, Massachusetts (USA).
© 2012–2015 Lutron Electronics Co., Inc.

LUTRON® 安装

安装说明

安装之前请参阅

墙盒输入闭合接口：**QSE-CI-WCI**
SELV / PELV / NEC® Class 2
24–36 V⎓ 20 mA

重要注释

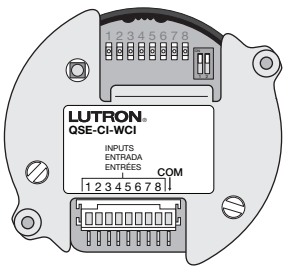

规范： 按照所有当地和国家的电气规定进行安装。

环境： 工作环境温度：0 °C 至 40 °C (32 °F 至 104 °F)， 0-90% 相对湿度，非凝结。仅限室内使用。

墙盒：安装带大多数控制器的QSE-CI-WCI时，Lutron建议使用60 mm（2 ½英寸）深 x 60 mm（2 ½英寸）宽的墙盒。注：某些应用可能需要更深的墙盒。

QS链路限制：QSE-CI-WCI 消耗1个用电单元（PDU）。关于PDU的更多信息，请参见www.lutron.com/qs上“QS链路上用电单元，Lutron® PN 369405

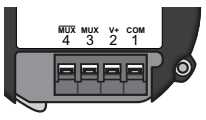

端子： 通常最多允许两根1.0 mm² (18 AWG) 接线，一根双绞线0.5 mm² (22 AWG) 或一根4.0 mm² (12 AWG) 线。对于接线限制，请参见下表：

长度	线规	Lutron®电缆
不到153 m（500 ft）	共极（端子1）一根1.0 mm² (18 AWG)	GRX-CBL-346S（非阻燃型）GRX-PCBL-346S（阻燃型）
	电源（端子2）一根1.0 mm² (18 AWG)	
	数据（端子3和4）一根屏蔽双绞线0.5 mm² (22 AWG)	
153 米至610 米（500至2000英尺）	共极（端子1）一根4.0 mm² (12 AWG)	GRX-CBL-46L（非阻燃型）GRX-PCBL-46L（阻燃型）
	电源（端子2）一根4.0 mm² (12 AWG)	
	数据（端子3和4）一根屏蔽双绞线0.5 mm² (22 AWG)	

注：QSW-CI-WCI 设计用于触点闭合墙控器。触点闭合墙控器必须由客户提供。它不包括在QSE-CI-WCI中。

应用设置：当QSE-CI-WCI是HomeWorks® QS或Quantum®系统的一部分，通过相应的系统设置软件设置QSE-CI-WCI。对于不带处理器（单独）的安装，请参考www.lutron.com上“QS墙盒闭合接口设置指南”中的配置表，Lutron® P/N 041395

接线

⚠ 警告：电击危险。 可导致严重受伤事故或死亡。不要带电进行接线！进行接线或维修之前，要通过断路器或隔离开关切断至所有电力馈电的电源。

⚠ 注意：不要将高压电源连接到低压端子上。不正确的接线会引起人身伤害或引起产品或其他设备的损坏。

注：连接触点闭合输入（CCI）前，要确认与触点闭合墙控器的兼容性。触点闭合既可以与干接触点闭合配用，也可以与以电路公共端为基准的固态输出配用。触点闭合必须能保持在闭合状态或断开状态至少 40 毫秒，以使WCI能够识别。如果怀疑触点闭合墙控器是否与这些规格相配，请与墙控器制造商联系。

注：Lutron 建议，QSE-CI-WCI 应由合资格的电工来安装。

1. 关闭连接到任何 QS 链路电源（如GRAFIK Eye® 控制器、Energi Savr Node™ 控制器等）上的所有断路器，断开QS接线链路的电源。
2. 剥线10 mm（⅜英寸），松开接线端子螺钉。
3. 连接 QS 链路到接线端子上，拧紧螺钉。
4. 最多连接八个外部低压干式触点闭合，如接线图所示。所有CCI必须共享提供的共极（黑色）。盖上所有未使用的CCI接线，将它们远离其他电路。

注： 对于单独应用，请参考www.lutron.com 上“QS墙盒闭合接口设置指南”中的配置表，Lutron® P/N 041395，来配合 CCI的功能。

接线图

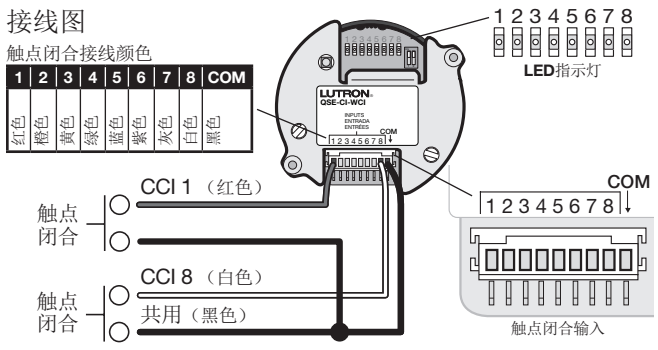

接线验证

1. 通过向链路通电，打开到 QSE-CI-WCI 的电源。
2. 按下触点闭合墙控器上的首个按键。检查 QSE-CI-WCI上的相应LED灯，跟踪触点闭合墙控器上的所需按键。对其他按键重复该步骤。

注：对于 HomeWorks® QS 或 Quantum® 系统，接线完成后使用适合的系统设置软件设置这些系统。

注：对于单独的应用，进行安装前，请参考www.lutron.com 上的“QS墙盒闭合接口设置指南”，Lutron® P/N 041395

注：执行安装前，确保设置正确安装后，将不能接触到QSE-CI-WCI。

安装

1. 将所有接线和QSE-CI-WCI 推入墙盒。请勿挤压接线。
2. 将触点闭合墙控器固定在墙盒上。请勿过度拧紧螺钉。
3. 安装随触点闭合墙控器提供的将按键套装或面板。

疑难排解

表征	可能原因
没有与HomeWorks® QS或Quantum® 处理器、GRAFIK Eye® 控制器、或Energi Savr Node™控制器通信。	• QS有线链路发生接线错误、连线松脱或无连接。 • QS有线链路上的设备限制已经超过。
QSE-CI-WCI上的LED灯以相反顺序显示。	
QSE-CI-WCI上的LED灯没有打开。	• QS有线链路上的端子1和2发生接线错误、连线松脱或无连接。 • QSE-CI-WCI 没有从QS有线链路上获得足够的电源。请参见www.lutron.com/qs上“QS链路上用电单元”，Lutron® PN 369405
CCI未在系统中产生期望的结果。	•输入线束误接到触点闭合墙控器上或QSE-CI-WCI设置错误。为了验证，请参考www.lutron.com上“QS墙盒闭合接口设置指南”中的配置表，Lutron® P/N 041395 • QSE-CI-WCI功能可能不正确。 • 信号脉冲小于40 ms。
触点闭合墙控器上的按键不能按既定用途工作。	
Raise / Lower（升/降）按键不工作（仅限单独系统）。	• 检查QSE-CI-WCI上的DIP开关设置。

质量保证

有关质量保证的信息，请参阅产品随附的质量保证，或访问：
www.lutron.com/TechnicalDocumentLibrary/IntlWarranty.pdf

有关商业应用，请访问：www.lutron.com/TechnicalDocumentLibrary/Warranty_CommercialSystems.pdf

技术支持
美国/加拿大： 1.800.523.9466
墨西哥： +1.888.235.2910
巴西： +55 11 3257 6745
英国
+44.(0)20.7680.4481
印度：+91.124.471.1900
阿联酋：
+971.4.299.1224
中国：10.800.120.1536
新加坡： 800.120.4491
其它国家：
+1.610.282.3800

Lutron Electronics Co., Inc.
7200 Suter Road
Coopersburg, PA 18036-1299

Lutron、Lutron、GRAFIK Eye、HomeWorks、 和 Quantum 是 Lutron Electronics Co., Inc.的商标，Energi Savr Node是 Lutron Electronics Co., Inc. 的注册商标。UL 是 Underwriters Laboratories, Inc. 的商标。NEC是National Fire Protection Association, Quincy, Massachusetts 的注册商标
© 2012–2015 Lutron Electronics Co., Inc.

LUTRON®