LUTRON®

RET-GPDIMMER (100–277 V~)

- Retrofit card is for GP-style panel only.
- Must be installed by qualified personnel in accordance with all national and local codes.

- Carte de Rénovation est pour panneau GP style seulement.
- Doit être installé par un personnel qualifié conformément à tous les codes nationaux et locaux.

Technical Support	U.S.A./Canada	Other countries
Soutien technique	États-Unis/Canada	Autres pays
	1.800.523.9466	1.610.282.3800
	www.lutron.com	

Side **A** | Côté **A**

P/N 041442 Rev. B 05/2014

1

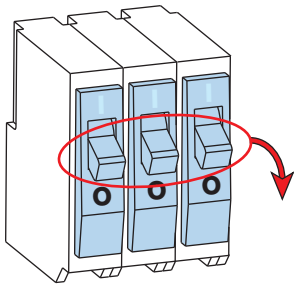

WARNING. Shock Hazard. May result in serious injury or death. Turn off all power feeding GP panel before installing the card. More than one disconnect may be necessary to de-energize panel. Use lockout/tagout on all disconnected power feeds.

AVERTISSEMENT. Risque d'électrocution. Peut causer des blessures graves ou la mort. Coupez l'alimentation au niveau du disjoncteur avant d'installer l'unité. Plus d'une déconnexion peut être nécessaire de mettre hors tension le panneau. Utilisez le verrouillage/étiquetage sur toute la puissance déconnecté d'alimentation en courant.

2

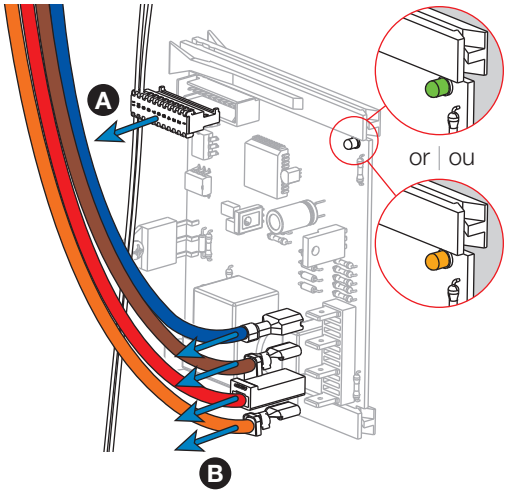

3

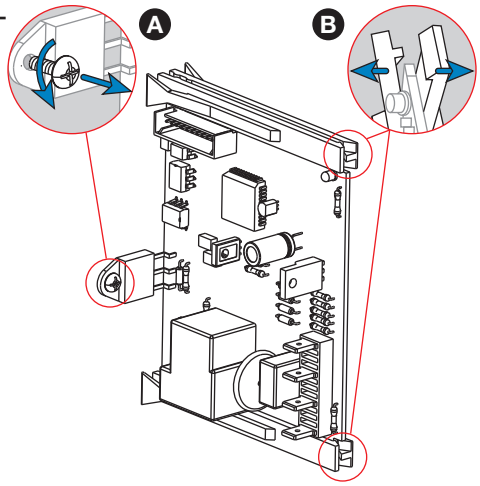

4

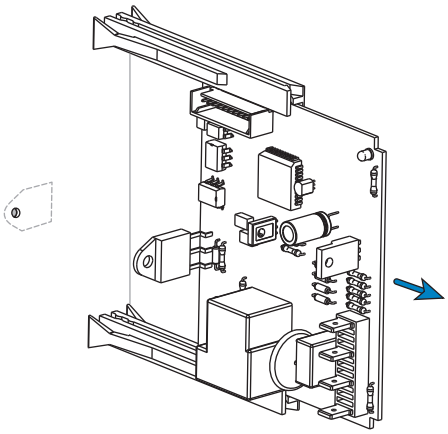

5

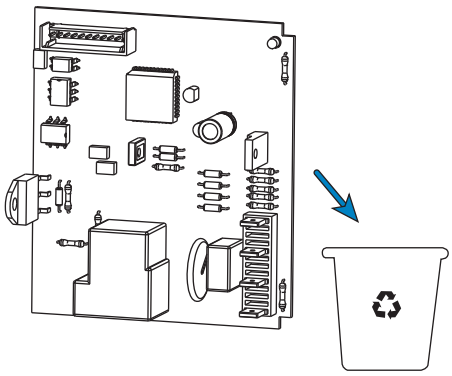

6

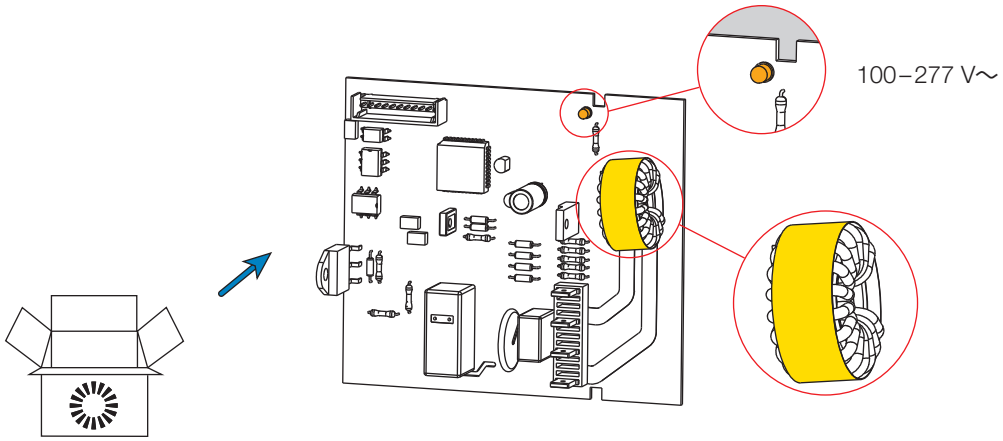

7

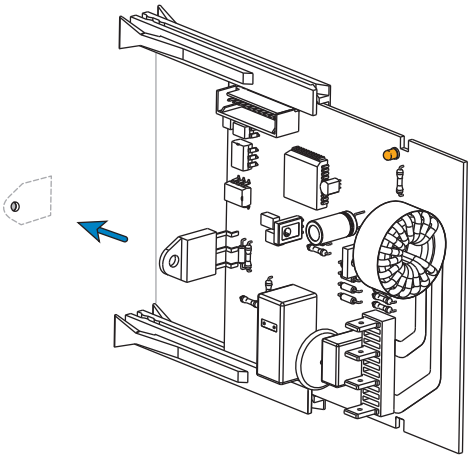

LUTRON®

RET-GPDIMMER (100–277 V~)

Technical Support	U.S.A./Canada	Other countries
Soutien technique	États-Unis/Canada	Autres pays
	1.800.523.9466	1.610.282.3800
	www.lutron.com	

Side **B** | Côté **B**

8

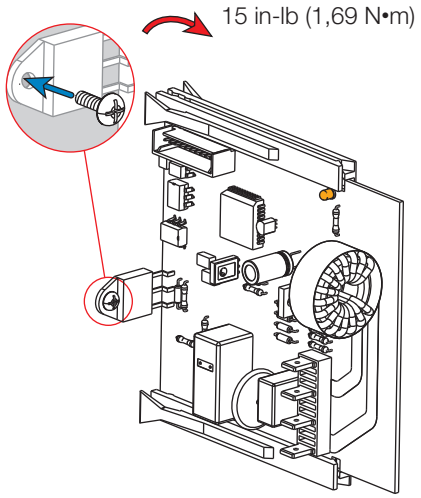

9

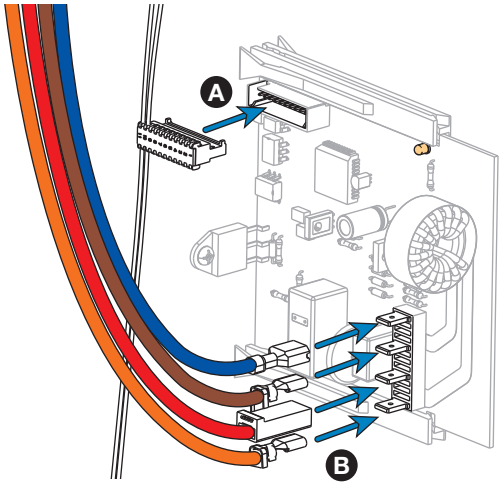

10

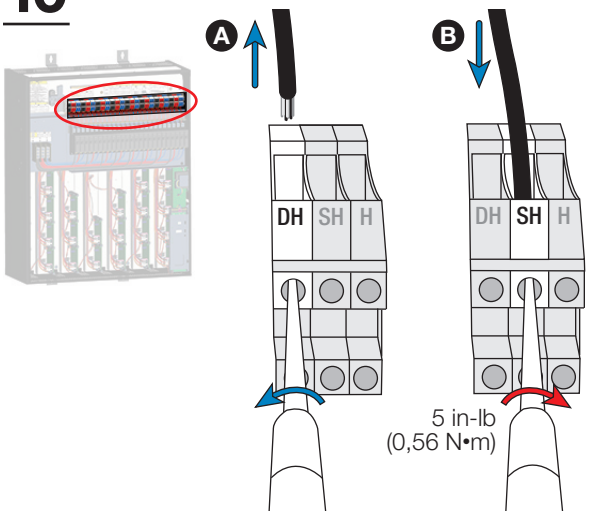

11

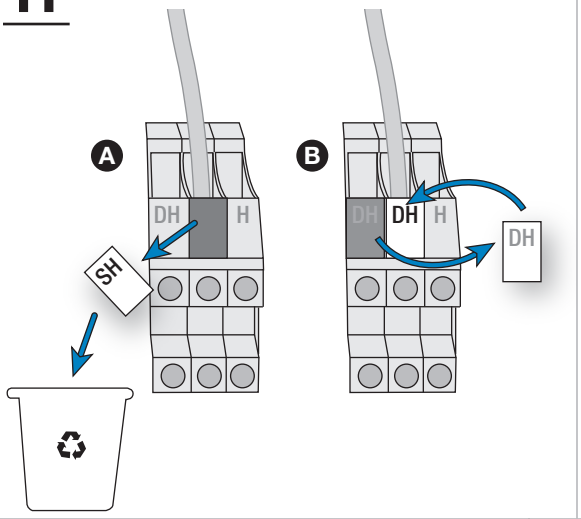

12

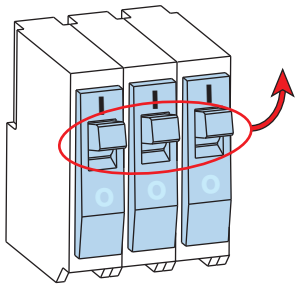

13

Diagnostic LED status for RET-GPDIMMER

LED Display	Dimming Card Status	Possible Cause
Off	Not operating	No power; defective card
1 blink per second ("heartbeat")	Normal operation	–
	No output	Load wire not moved from dimmed-hot to switched-hot (Step 10)
	No longer dimming (on full)	Missing triac screw (Step 8)
1 blink per 7 seconds ("lighthouse")	Not communicating with circuit selector	Control harness not connected (Step 9A)

État de la LED de diagnostic du RET-GPDIMMER

État de la LED	État de la carte de gradation	Cause possible
Éteinte	Ne fonctionne pas	Absence d'alimentation ; carte défectueuse
1 clignotement par seconde (« rythme cardiaque »)	Fonctionnement normal	–
	Pas de sortie	Fil de charge non déplacé de « DH » à « SH » (Étape 10)
	Plus de gradation (complétement allumé)	Vis de triac manquante (Étape 8)
1 clignotement aux 7 secondes (« phare »)	Aucune communication avec le sélecteur de circuits	Harnais de commande non connecté (Étape 9A)

14

Set circuit selector settings and make programming adjustments.
For complete instructions visit: **www.lutron.com/TechnicalDocumentLibrary/048507.pdf**

Définissez les paramètres de sélection de circuits et faites les ajustements de programmation.
Pour des instructions complètes visiter: **www.lutron.com/TechnicalDocumentLibrary/048507.pdf**

© 2014 Lutron Electronics Co., Inc.